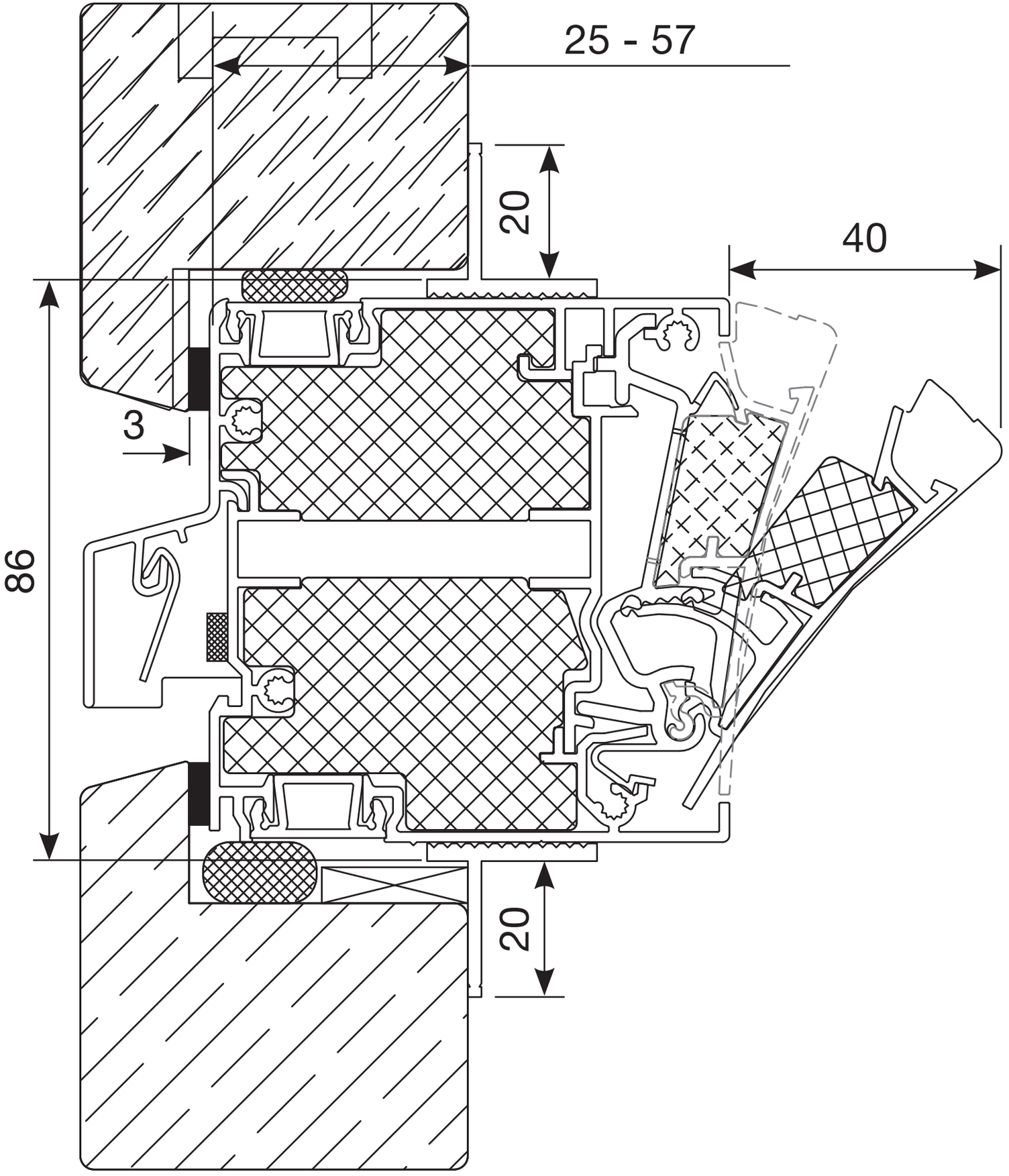
25 - 57
20
40
3
86
20