RENSON®

Creating healthy spaces

Loggialu®

Paro 0140

Schuifpaneel met aluminium lamellen

Loggialu® Paro 0140

Omschrijving
Loggialu® Paro 0140 combineert de functionaliteit van een efficiënt zonweringspaneel met de elegante uitstraling en esthetisch design in een hoogwaardig hedendaags concept. Het stevig omlopende kader garandeert een goede vormvastheid van het geheel, terwijl de aluminium lamellen discreet en zonder zichtbare bevestiging in de verticale zijprofielen van het kader ingewerkt zijn.

Product
- Efficiënte zonwering bij maximale lichtinval en comfortabele doorkijk
- Gelijkaardig uitzicht van het element aan binnen- en buitenzijde
- Afgewerkte panelen zonder zichtbare verbindingselementen
- Paneel in geëxtrudeerd aluminium met geanodiseerde of gepoederlakte afwerking
- Onderhoudsarm :
  - Hoogwaardig en onderhoudsvrij schuifbeslag
  - Gepoedercoat of geanodiseerd aluminium, eenvoudig te reinigen
- Geschikt als schuif- of vast paneel
- Schuifsystemen :
  - Eenvoudig schuivend
  - Symmetrisch schuivend
  - Telescopisch schuivend
  - Manueel of motorisch aangedreven
- Mogelijke afmetingen zijn afhankelijk van de plaatselijke windlast en de regionale wetgeving(*)
- Loggialu® Paro 0140 is montageklaar (maatwerkproductie) of als bouwkastensysteem (stocklengtes, toebehoren en onderdelen) voor zelfmontage leverbaar

(*) *In overleg met ons projectteam*

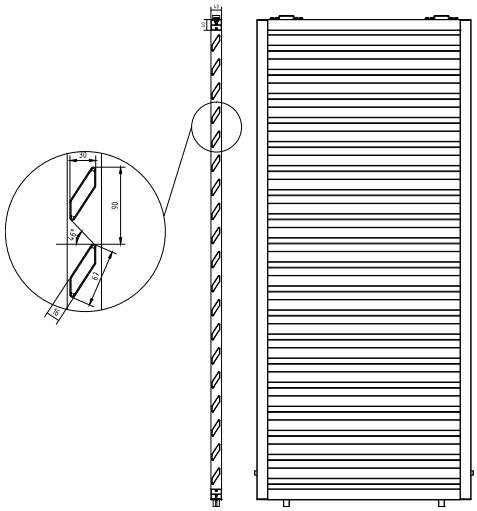

Technische kenmerken
- Aluminiumonderdelen:
  - Aluminium extrusie, legering EN AW-6063 T66
  - Geanodiseerd (20 micron) F1
  - Polyester poederlak (60-80 micron) in RAL-kleuren
- Lamellen
  - Stap : 90mm
  - Diepte : 30mm
  - Helling : 33°
  - Uiterste hoek van zoninstraling AS: 46°
- Kader met een diepte van 40mm, geschikt voor gewone paneelafmetingen en windbelastingen.
- Afhankelijk van de hoogtemaat van het schuifpaneel kan het horizontale kaderprofiel (boven en/of beneden) 70 mm hoog zijn in plaats van 40 mm

Opties
- Flexibele ondergeleiding Flexguide® (zie website voor meer info)

Dealer

MIX
Papier van verantwoorde herkomst
FSC® C008551
www.fsc.org

RENSON® behoudt zich het recht voor technische wijzigingen in de hierna besproken producten aan te brengen. RENSON® voldoet aan de EPB. De meest recente brochures kan u downloaden op **www.renson.eu**

VENTILATION
SUNPROTECTION
OUTDOOR

N.V. RENSON® Sunprotection-Projects S.A
Maalbeekstraat 6 • IZ 2 Vijverdam • B-8790 Waregem
Tel. +32 (0)56 62 71 07 • Fax +32 (0)56 62 71 47
projects@renson.be • **www.renson.eu**

L1000234
RENSON®
Creating healthy spaces
© L1000234 06/14 België/Nederland