ALGARVE®

Verkoopsargumenten

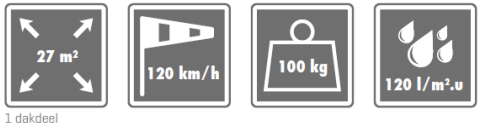

DESIGN	KWALITEIT	PERSONALISATIE	COMFORT

RENSON®
Creating healthy spaces

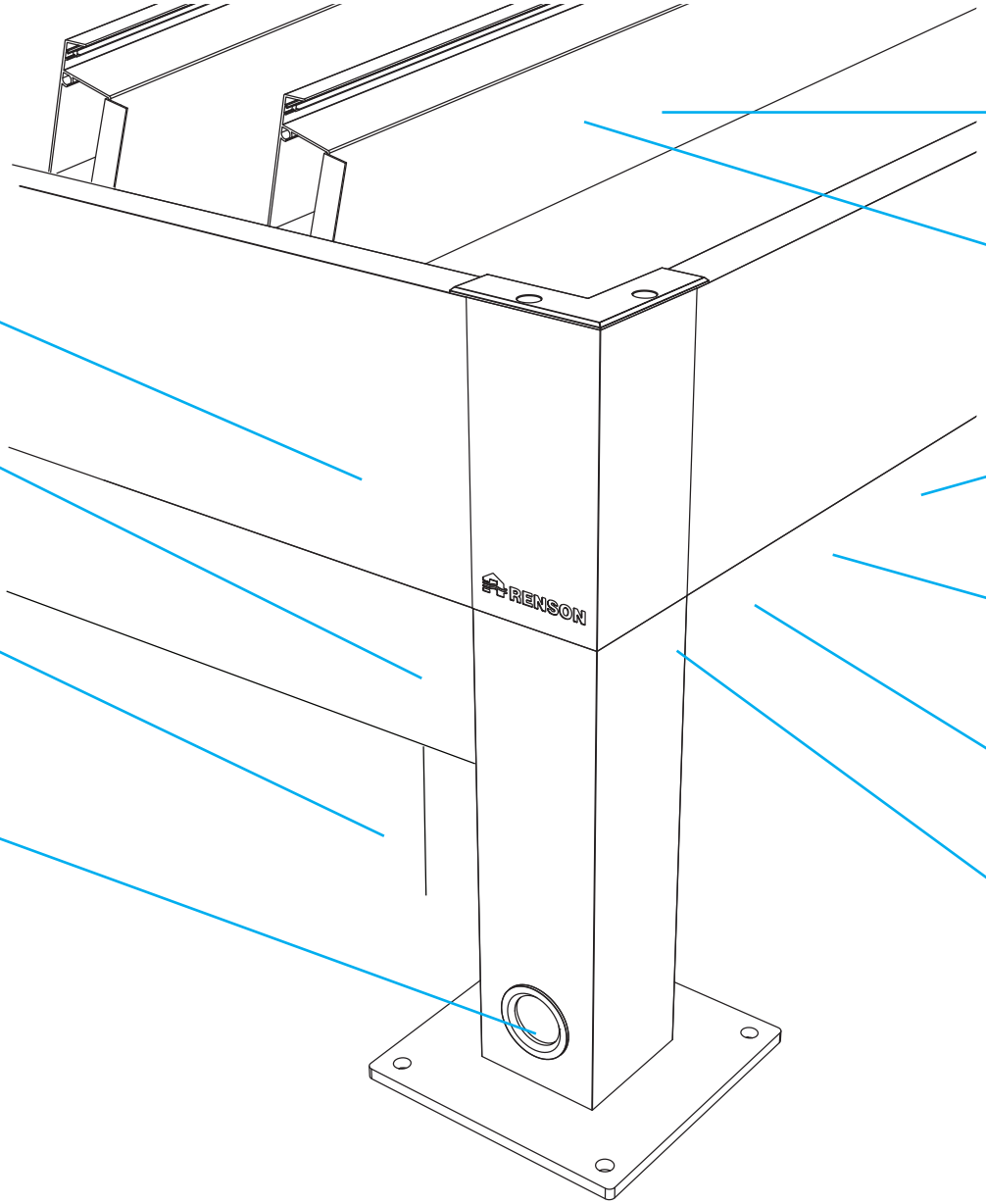

Minimale speling tussen de lamellen

Vlakke lamel onderaan
(dubbelwandig)

Minimalistisch Design

Onzichtbare schroeven

Maatwerk tot op de mm

Naadloze integratie van
optionele elementen

Max. afmeting van
1 module tot 4,5 x 6,2 m

Onzichtbare afvoer
via afvoerbuis in de kolom

Gekoppeld mogelijk tot 6 x 6 m
zonder tussenkolom

Vlakke profiel aansluitingen

RENSON®
Creating healthy spaces

Waterdoorvoer/-afvoerpot in de hoeken voor perfecte waterafdichting

Unieke kopschotten zorgen voor stevige hoekverbinding

Geïntegreerde watergeleidingskanalen

Veilige montage van schuifpanelen met optioneel kokerprofiel

Garantie: 7 jaar
Verlengde lakgarantie: 15 jaar (mits onderhoud)

Zichtbare, onzichtbare en versterkte montagevoeten

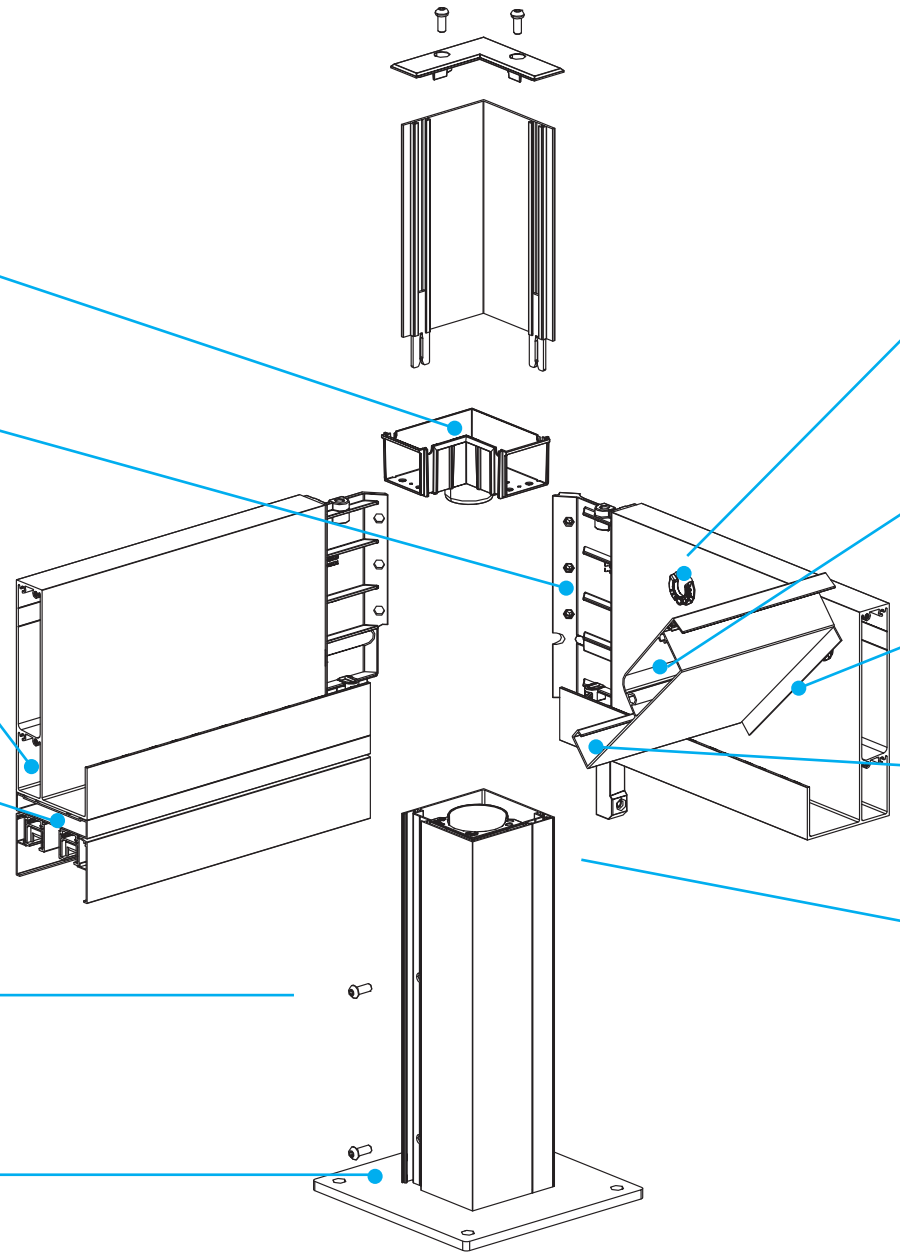

Iedere lamel is geborgd in het kader

Dubbelwandige lamel voor extra stevigheid. Draagkracht tot 100 kg/m² (6 x 4 m)

Gelaste aluminium druipneuzen, gelakt in lamellen kleur

Groot waterafvoerdebiet door brede lamelgoot (120 l/m²/h)

Max. windbelasting tot 120 km/h

RENSON®
Creating healthy spaces

ALGARVE®

DESIGN | KWALITEIT | **PERSONALISATIE** | COMFORT

Lineo Fix,
vaste niet-draaiende lamel

Glaslamellen Lineo Luce

Protecto, afsluitbare goot

Uitgebreid
assortiment zij-elementen

Personaliseerbare Fixscreens
met grote doekkeuze

Loggia schuifpanelen
in diverse designs

Linius wand, glazen schuifdeuren,
gordijnen

Groot gamma accessoires verlichting
Lineo Led, UpDown Led
(koud-wit, warm-wit, RGB)

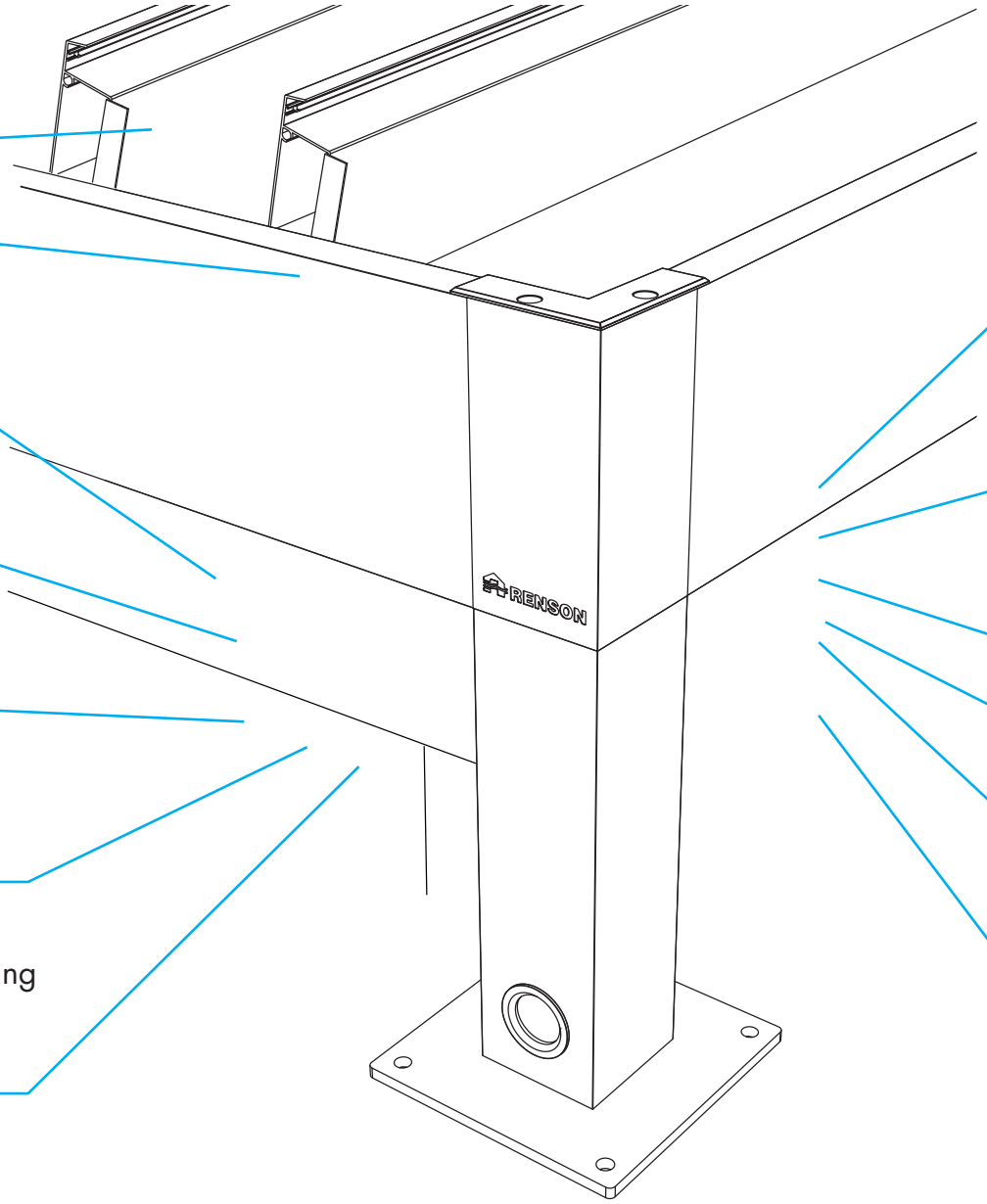

Stijladvies:
natural, oriental,
black & white, sahara

Alle kleuren mogelijk in
structuur, glans of matte lak
(waarvan 100 standaard-
kleuren zonder meerprijs)

Bicolor zonder meerprijs:
Lamellen in andere kleur
dan de structuur

Bediening via RTS of io

Oriëntatie van de lamellen
Zonwerend / licht binnentrekkend

Heat & Sound Beam,
(Marine speakers / Bluetooth)

RENSON®
Creating healthy spaces

Makkelijke installatie dankzij de maximale voormontage

Makkelijk in gebruik dankzij een mooi geïllustreerde gebruikershandleiding

Makkelijk in onderhoud dankzij de Renson Maintenance Set

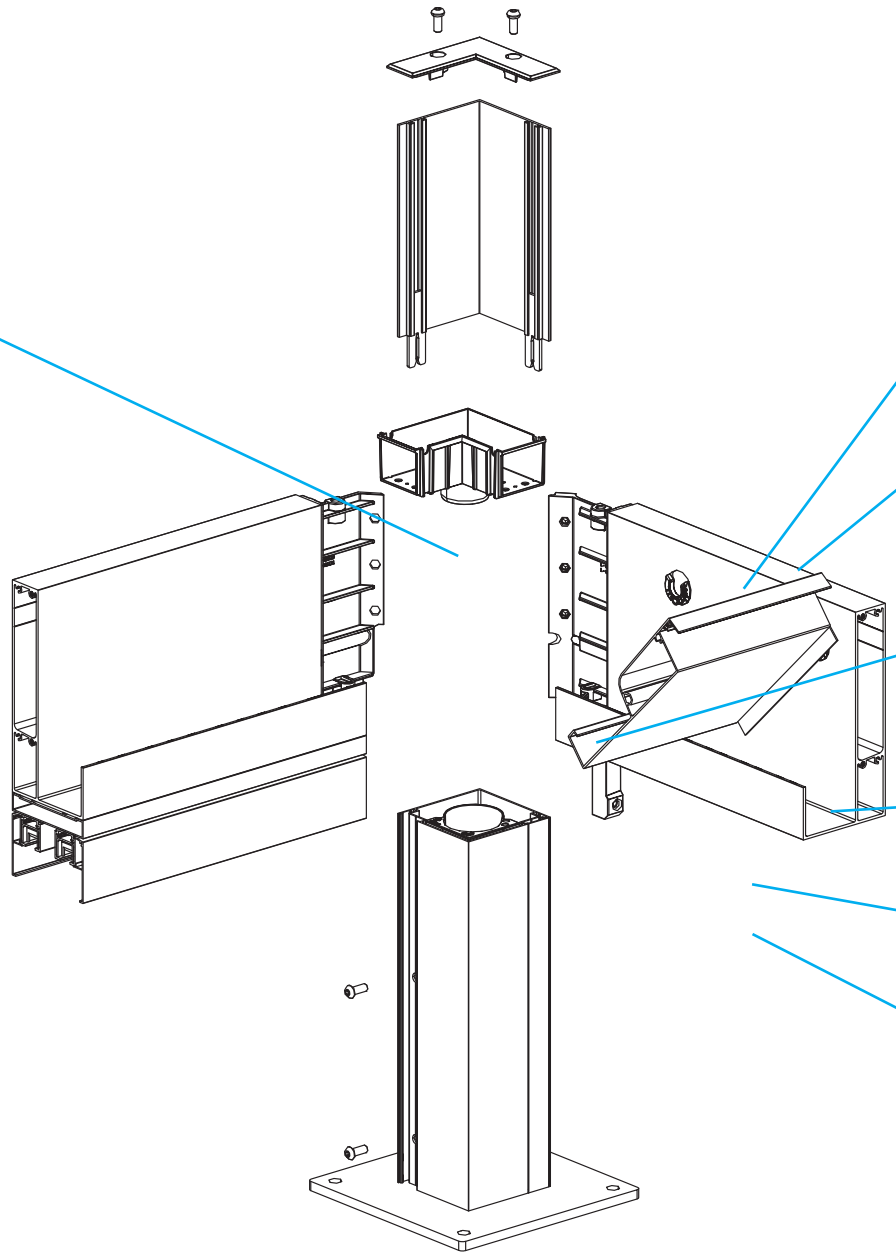

Borstel voor zachte sluiting en tegen vastvriezen lamellen

Lamellen tot 150° te openen

Speciaal ontwikkelde gootrand voorkomt water bij openen lamellen na een regenbui

Gootdiffusors tegen opspattend water

Vries-/sneeuwbeveiliging

Optionele regen-/windsensor

RENSON®
Creating healthy spaces