FAQs - io bediening - Outdoor

Mei 2020 - NL

Wat is io?

- New protocol in Outdoor
- Communicatie met **feedback**
- 1 & 2-weg communicatie mogelijk
- RTS is enkel 1-weg
- Voorbeeld 1: met 1 weg -> screen is naar boven of beneden
  met 2 weg -> exacte positie is zichtbaar op de handzender

Voorbeeld 2: Je wil de screen bedienen, maar handzender is buiten het bereik

-> resultaat met 1-weg handzender: er gebeurt niets
-> resultaat met 2-weg handzender: je krijgt een melding op de handzender

io installatie

- Motor sturing io

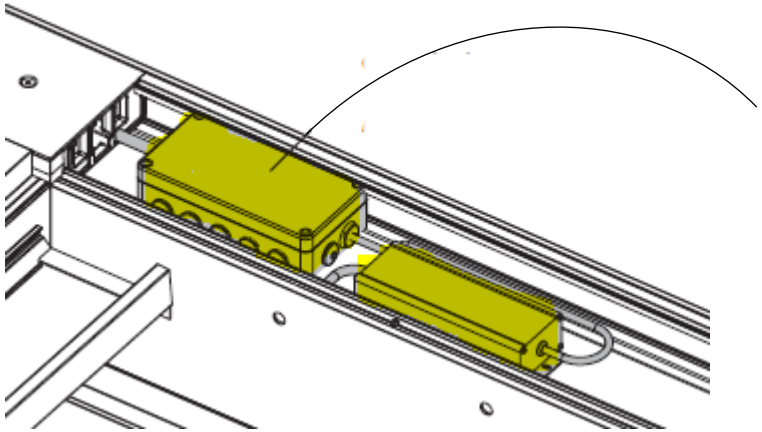

io label

RTS label

io installatie

- Motor sturing io

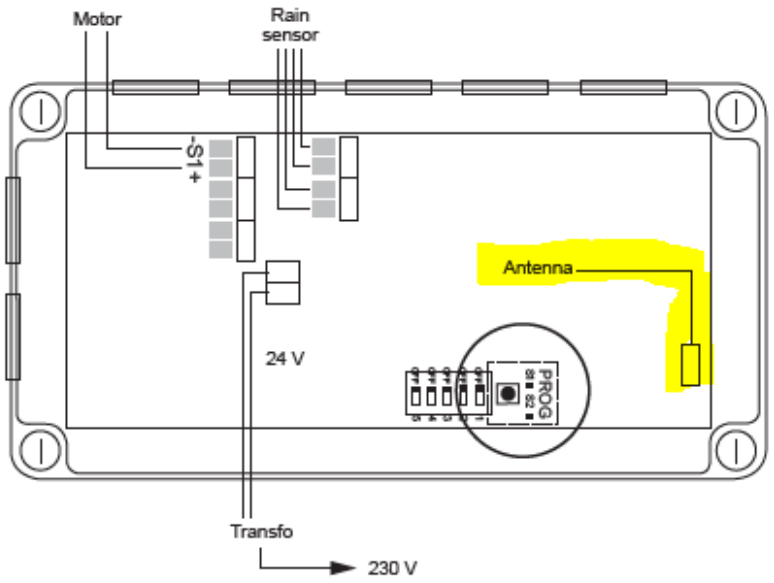

io motor sturing heeft een **interne antenne**

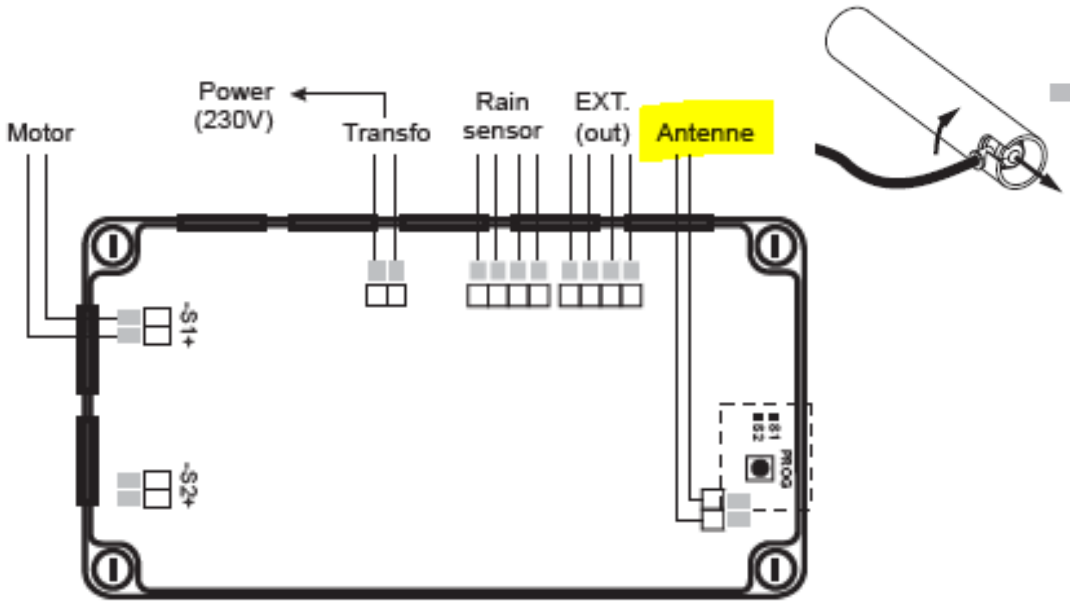

RTS motor sturing heeft een **externe antenne**

Zelfde situatie io / RTS -> io bereik is beter !

io installatie

- Motor sturing io
- Led sturing io

3 types
- 4 x witte uitgangen
- 4 x RGB uitgangen
- 2 x wit + 2 x RGB uitgangen

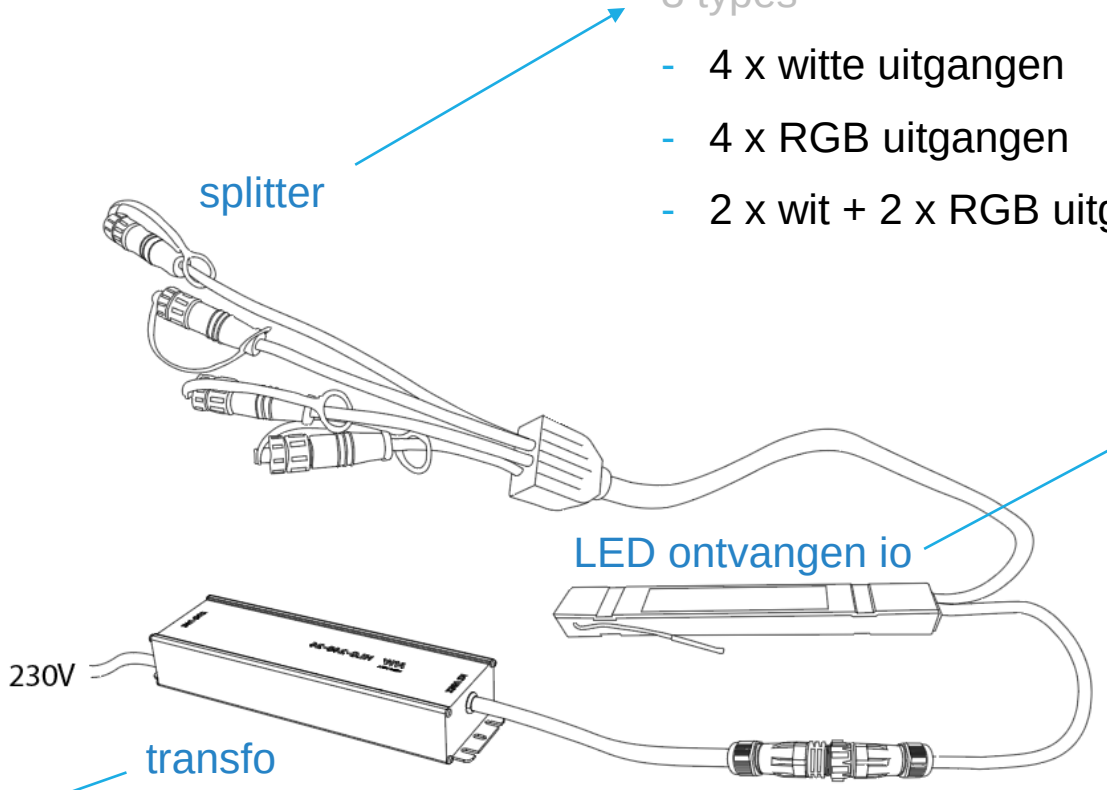

2 types
- Witte ontvanger
- RGBW ontvanger

2 types
- 150 Watt
- 240 Watt

io installatie

- Motor sturing io
- Led sturing io

Splitter 4 x wit

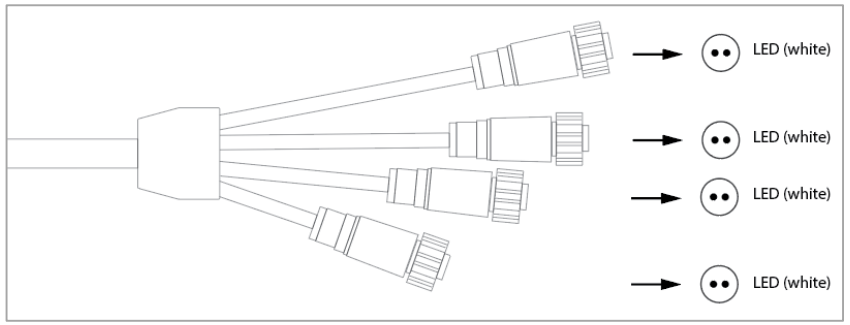

Lineo led - Updown led - Colomno led

Splitter 4 x RGBW

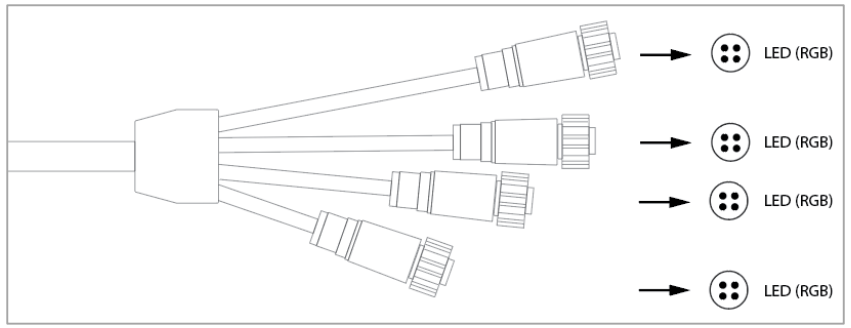

Up led

labels

labels

io installatie

- Motor sturing io
- Led sturing io

Splitter 4 x wit

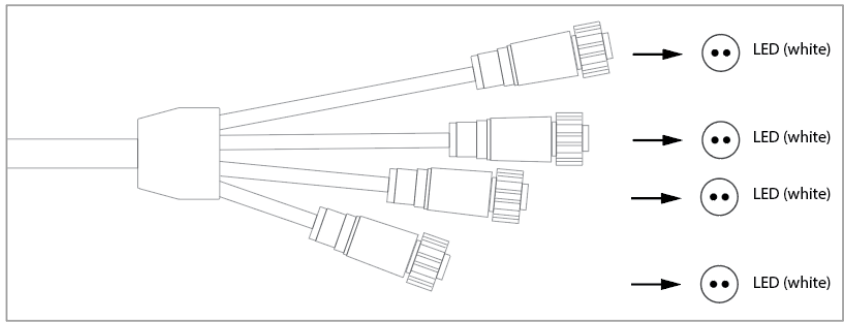

Lineo led - Updown led - Colomno led

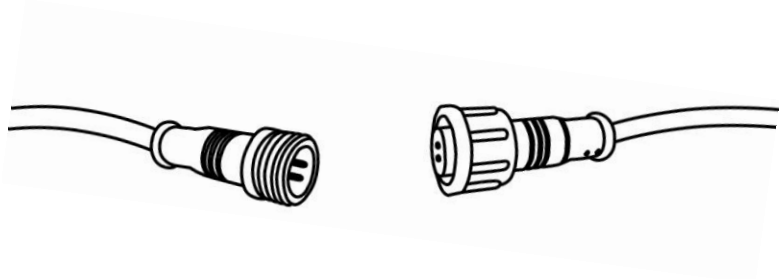

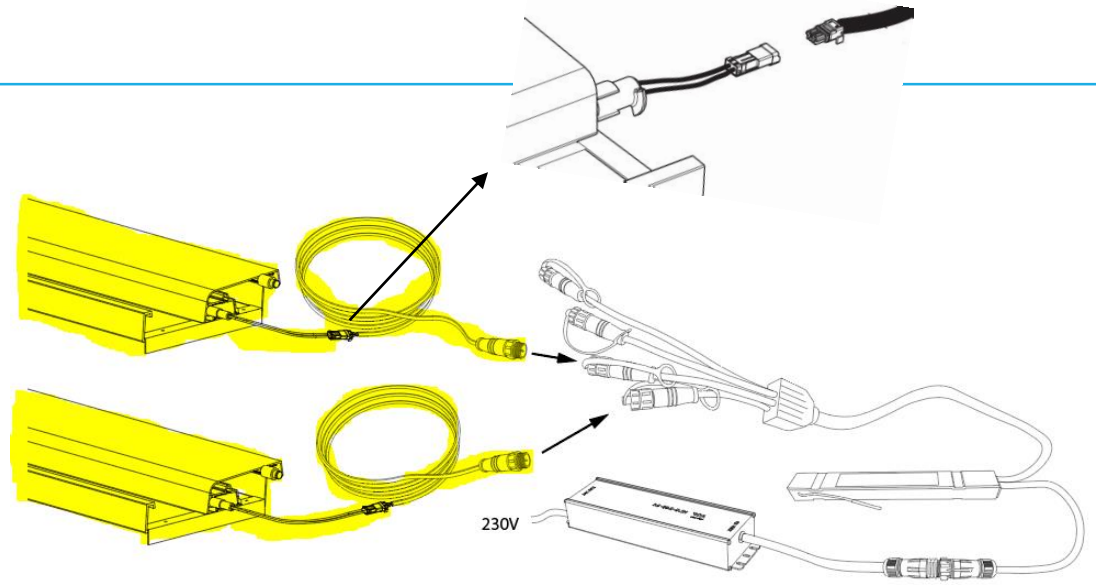

Lineo led

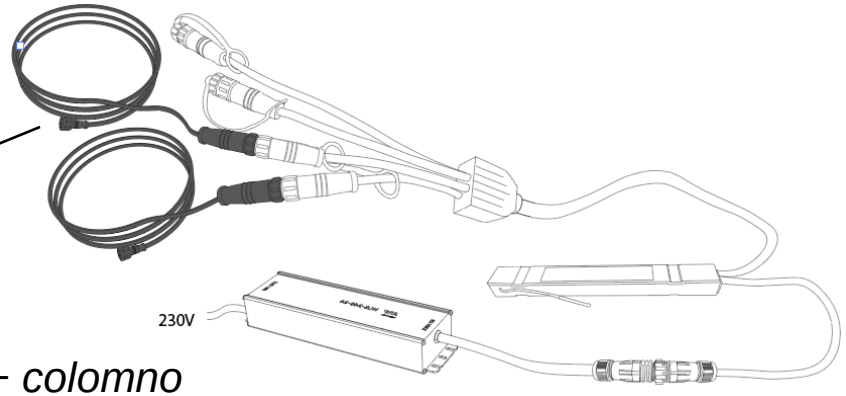

Updown + colomno

io installatie

- Motor sturing io
- Led sturing io

Splitter 4 x RGB

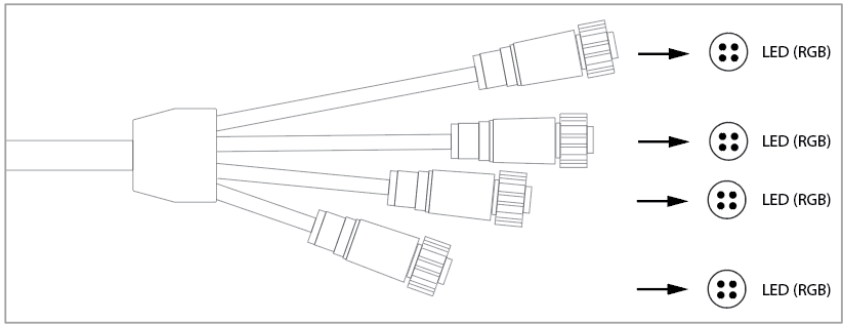

Up led

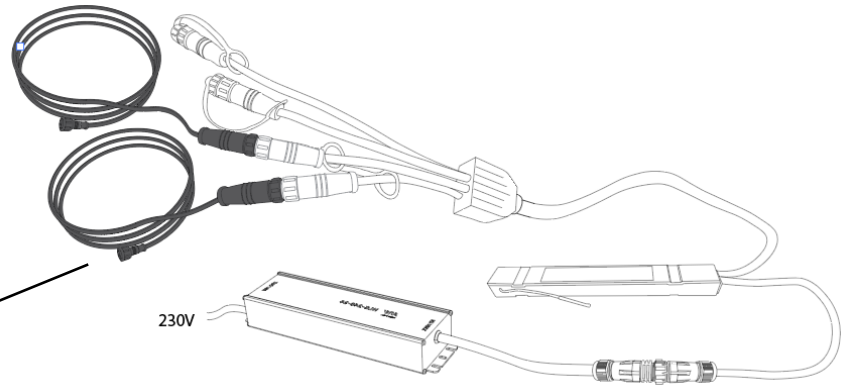

Up led RGB

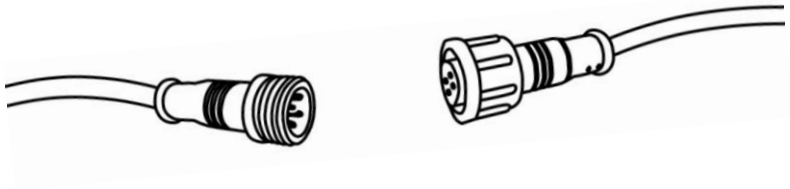

io installatie

- Motor sturing io
- Led sturing io

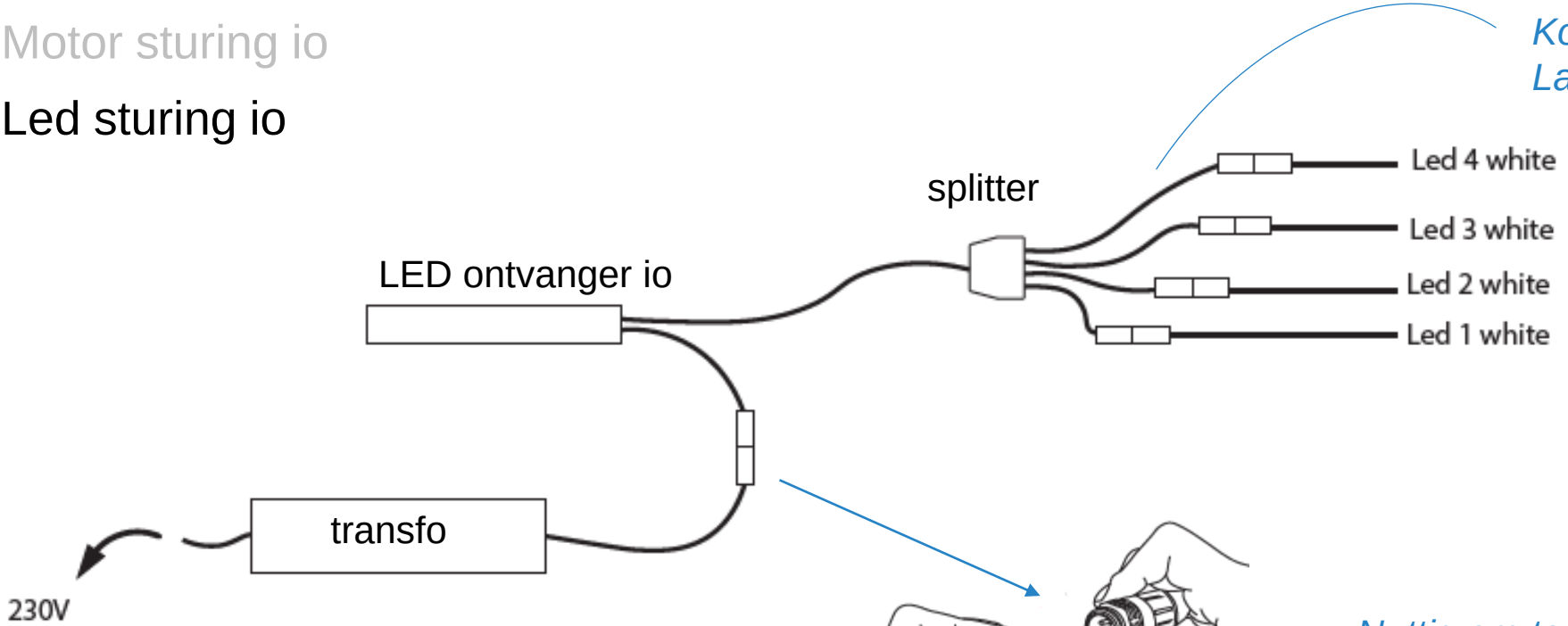

Kortste kabel is uitgang 1
Langste kabel is uitgang 4

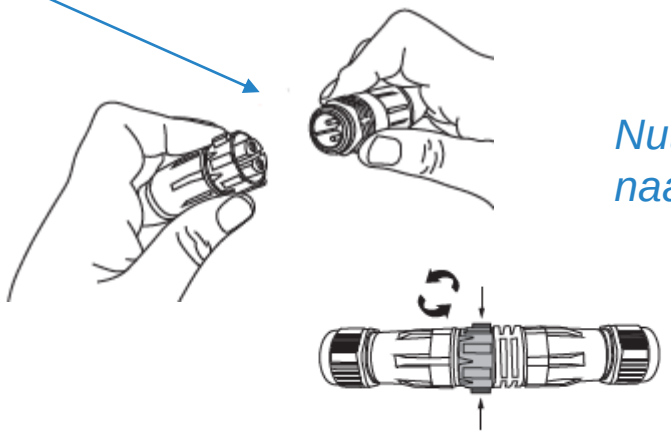

Nuttig om terug te keren naar de fabriekinstellingen

io installatie

- Motor sturing io
- Led sturing io
- Heat sturing io

io ontvanger

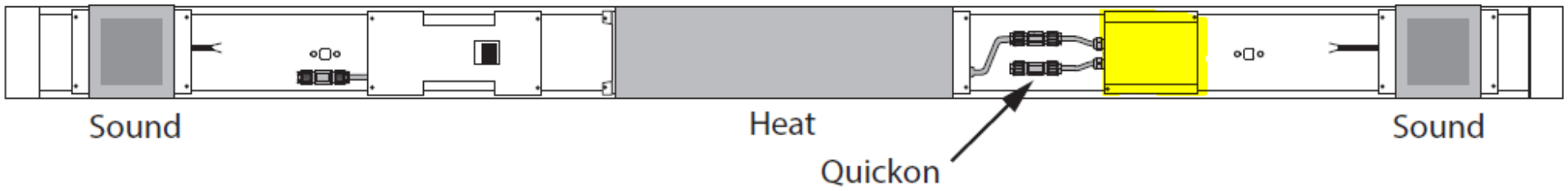

label

RTS ontvanger

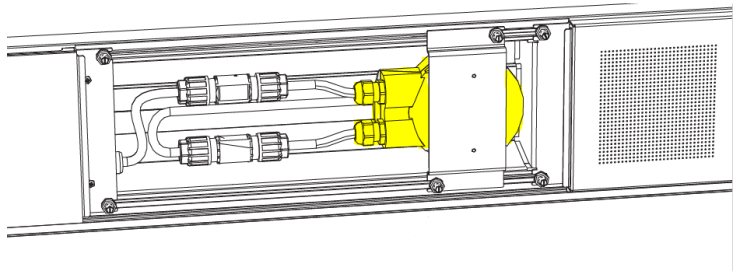

io installatie

- Motor sturing io
- Led sturing io
- Heat sturing io
- Fixscreen sturing io

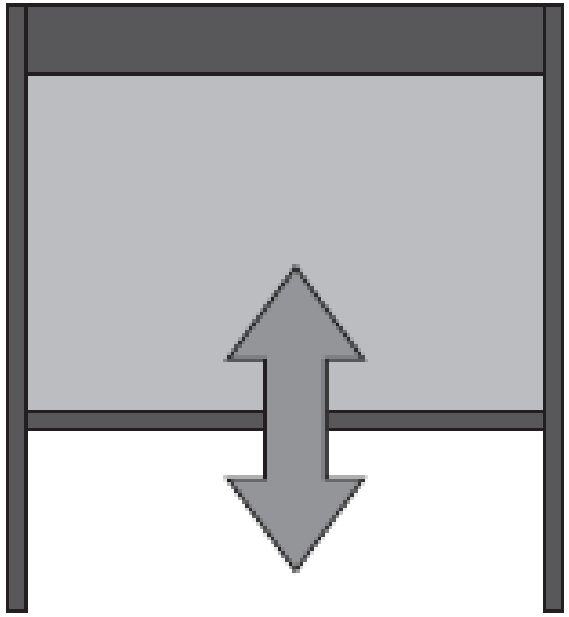

Regensensor

io + RTS = **G6020922**

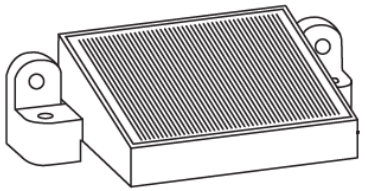

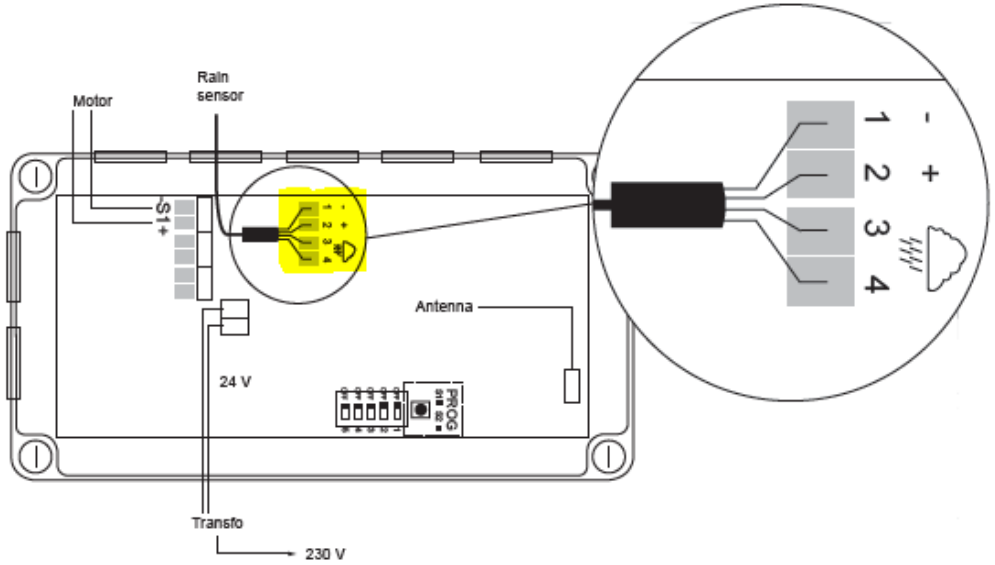

io motor sturing

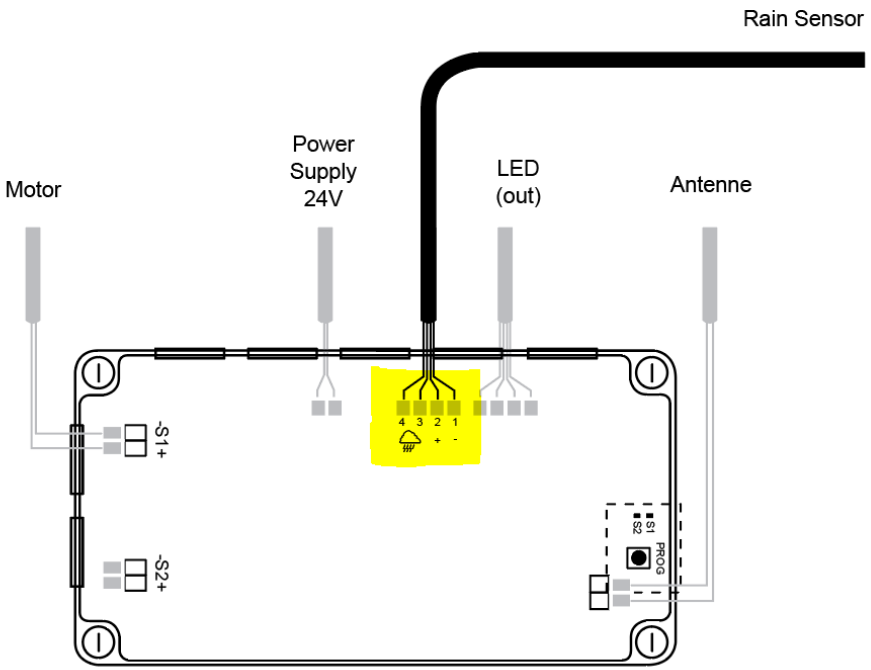

RTS motor sturing

Regen + windsensor bij Camargue/Algarve

Regen = Lamellen sluiten + geen reactie nodig van de Fixscreen

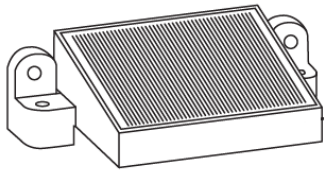

Regensensor (G6020922)

Regen = Lamellen sluiten + Fixscreen naar boven

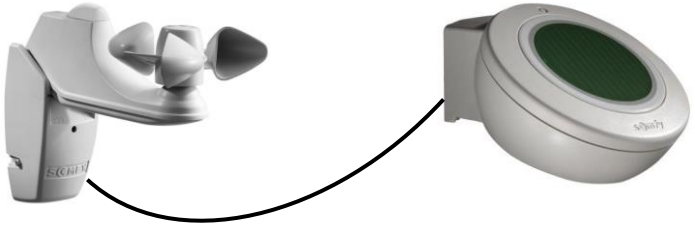

Windsensor Eolis io (G6000187)
+
Ondeis regensensor (G6002729)

Regen + windsensor bij Lapure

Regen = Dak uitrollen

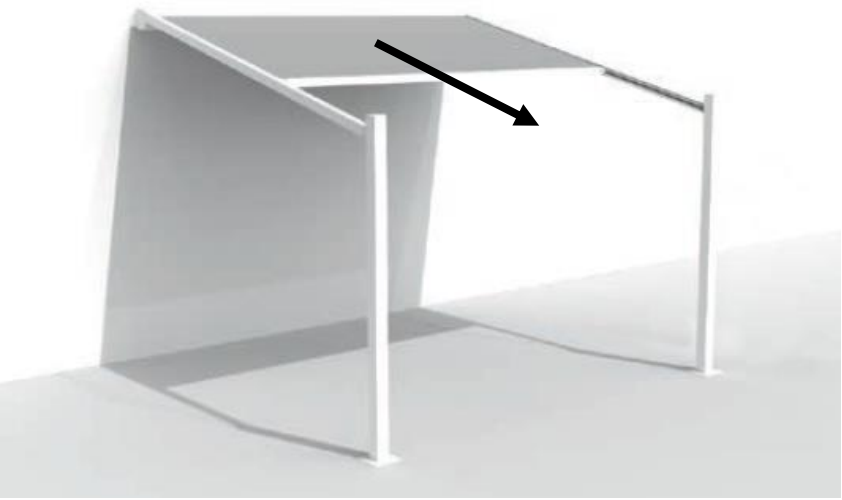

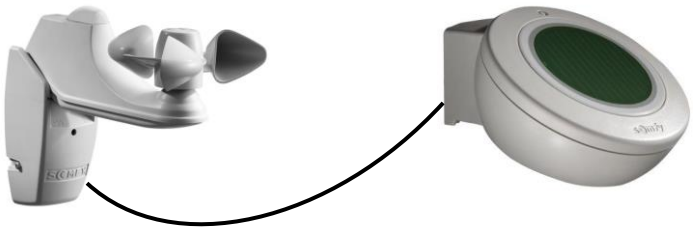

Windsensor Eolis io (G6000187)
+
Ondeis regensensor (G6002729)

Operating modus voor ‘Ondeis regensensor’ in combinatie met Eolis io:

- **Safety (S)**: Dak inrollen (roll in)
- **Comfort (C)**: Dak uitrollen (roll out)

Regensensor is standaard niet geactiveerd!

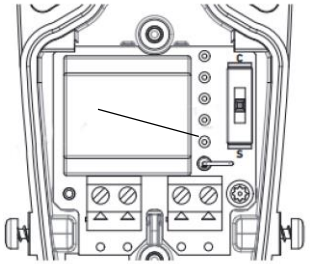

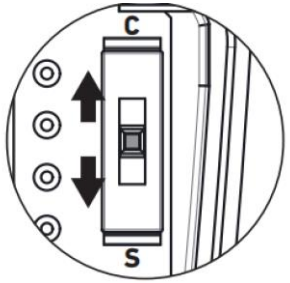

io bedieningsmogelijkheden

- Internet control (Smart home solution)

  - Tahoma box + app
  - Connexoon box + app

Tahoma (1 platform – mogelijk met RTS of io)

Connexoon (verschillende apps: toegang-screens-terras, enkel mogelijk met io)

io bedieningsmogelijkheden

- Internet control
- Handzender (2-weg)

    - Nina
    - Nina timer

io bedieningsmogelijkheden

- Internet control
- Handzender (2-weg)
- Handzender (1-weg)

  - Situo 1 io Pure II
  - Situo 5 io Pure II
  - Situo 5 VAR io Pure II

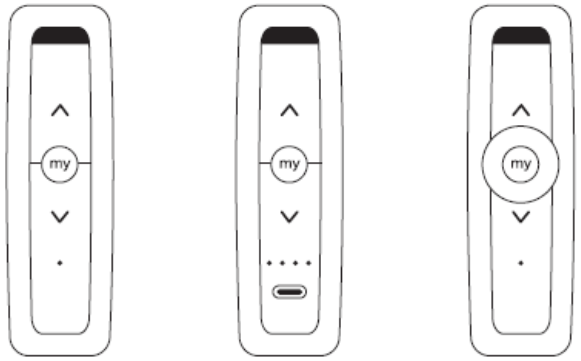

Situo io Pure II

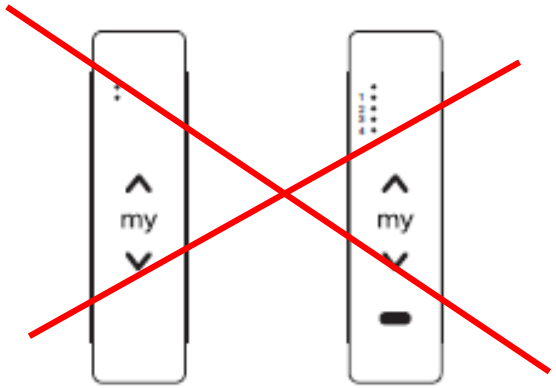

Situo io Pure*

Handzender Situo **Pure II** design

Beschikbaar voor **io & RTS**

Situo io Pure II

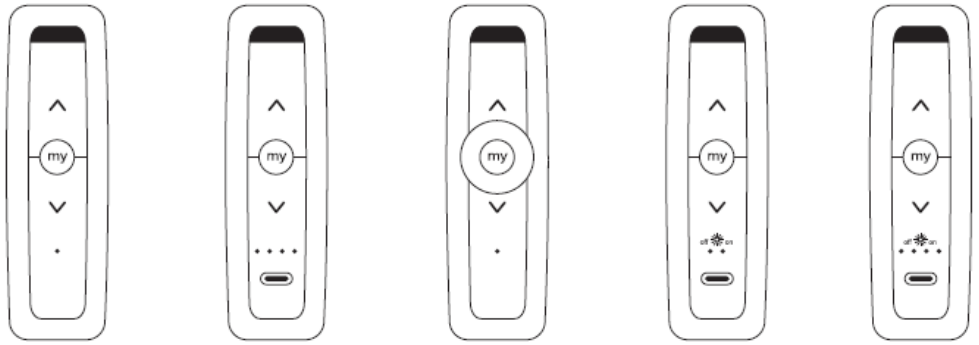

Situo RTS Pure II

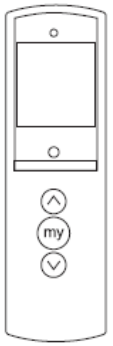

Telis 16 RTS Pure

io = groen

RTS = rood

Set & Go tool

- Programmatie tool + software
- Eenvoudige tool voor programmatie van

  led / Fixscreen / verwarming / sensoren

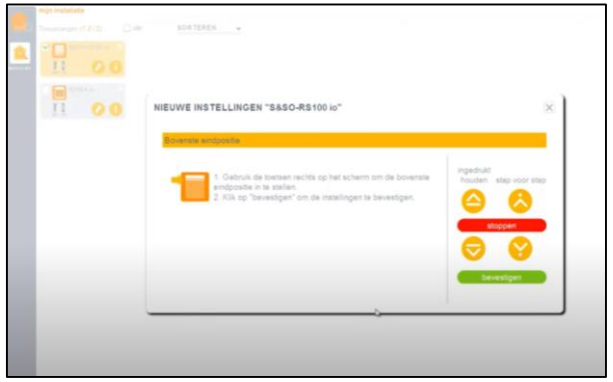

- Programmatie van dakmotor sturing
  niet mogelijk met set & go tool

- Eenvoudig:

  installeren, aanpassen en wissen
  groepen maken
  windsensor koppelen
  batterij niveau windsensor
  handzenders koppelen
  diverse motoren koppelen, zonder apart van spanning te voorzien

Set & Go tool

- Werkt zonder internet
- **Nina handzender**
  Dak: programmatie **niet** mogelijk
  Screen: programmatie **niet** mogelijk
  eindpunten aanpassen mogelijk
  Led: programmatie mogelijk
- **Situo handzender**
  Roof/Screen/Led: programmatie mogelijk

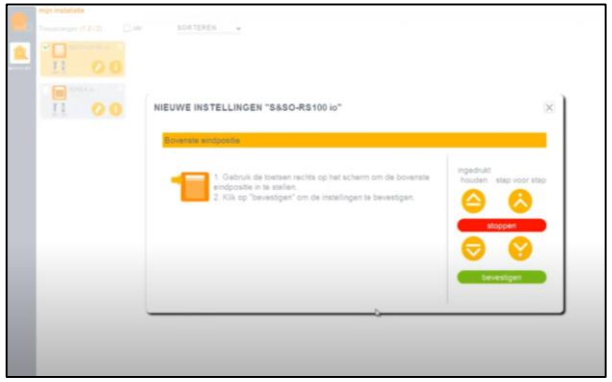

- Programmatie van het lamellendak moet altijd met een Situo handzender!

RGB bediening

RGB bediening is mogelijk met:

- **Situo 1 of 5 VAR io handzender**

  Scroll wiel = regelen led intensiteit

  op/neer toets = kleur kiezen/regelen

  Belangrijk! Activeer Modus 2 voor het RGB kanaal

  Led intensiteit is stapsgewijs met het scroll wiel

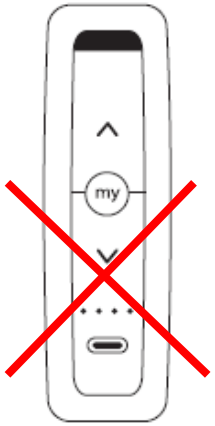

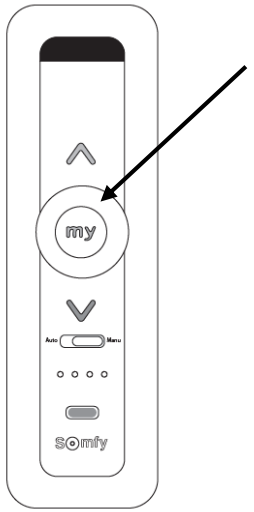

Scroll wheel

- **Nina handzender / Tahoma app**

  Led intensiteit is vloeiend (slider 0 – 100%)

  Apart scherm om kleur te kiezen/regelen

  1 ikoon/led -> 3 led-lamellen = 3 ikonen -> groep maken van de led-lamellen

  Nina: **niet mogelijk** om intensiteit van een groep te regelen (enkel aan/uit) -> oplossing: scenario maken

  Tahoma: **wel mogleijk** om intensiteit van een groep te regelen

RGB bediening

- 4 verschillende modus mogelijk op de **Situo VAR** handzender
- Instelbaar op de achterzijde van de handzender
- Elk kanaal kan een verschillende modus hebben

Modus 1: scroll wiel -> geen functie
***Modus 2**: scroll wiel -> leds dimmen (+ lamellen roteren)*
Modus 3: binnen zonwering
Modus 4: binnen zonwering

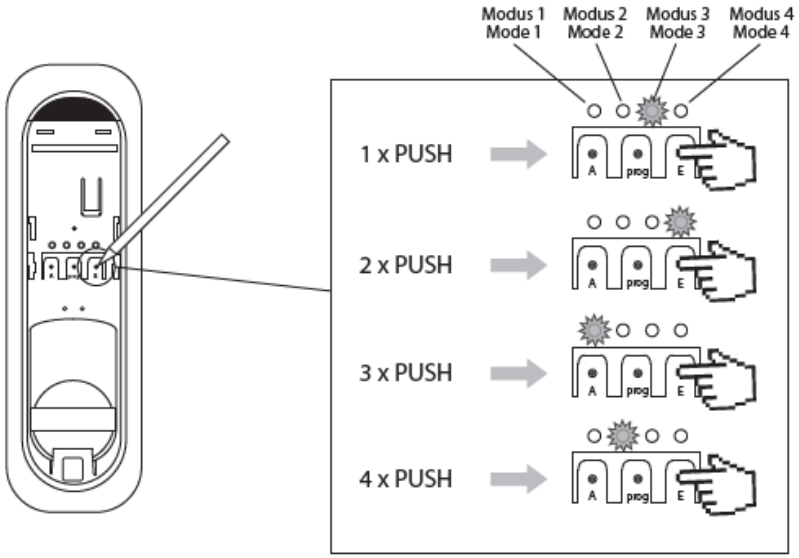

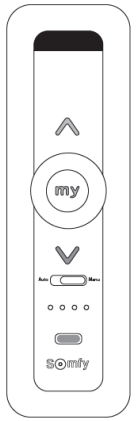

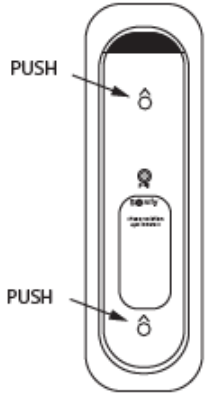

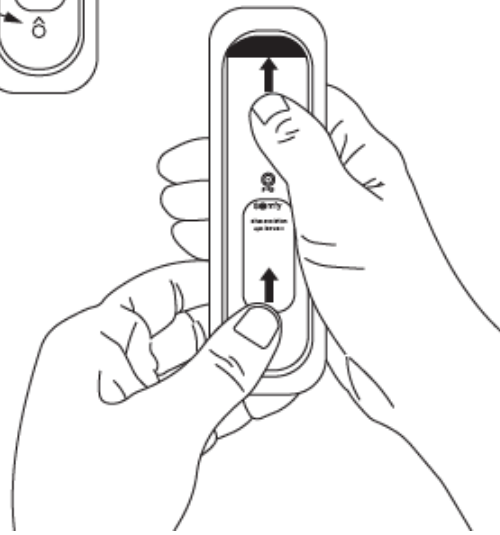

Lamellen bedienen met io

- Sneeuw en vriesfunctie standaard **niet geactiveerd** !
- **Activatie van de sneeuwpositie** -> switch 4 in de motor sturing op **ON** plaatsen
- Vorst en sneeuw hebben zelfde positie bij io (vertikaal 90°)
- Soliris handzender bestaat niet bij io
- Indien met sneeuwactivatie vergeet bij installatie, moet de motorsturing terug open!
- Niet mogelijk om het dak te overrulen met handzender als het dak in vorst-/sneeuwpositie is

  Reden: Veiligheidsfunctie overrulen is niet veilig!
- Overrulen zou sneeuwfunctie uitzetten, hierdoor wordt gebruiker verantwoordelijk bij eventuele schade.
- Regensensor is niet nodig om sneeuwfunctie/-positie te activeren

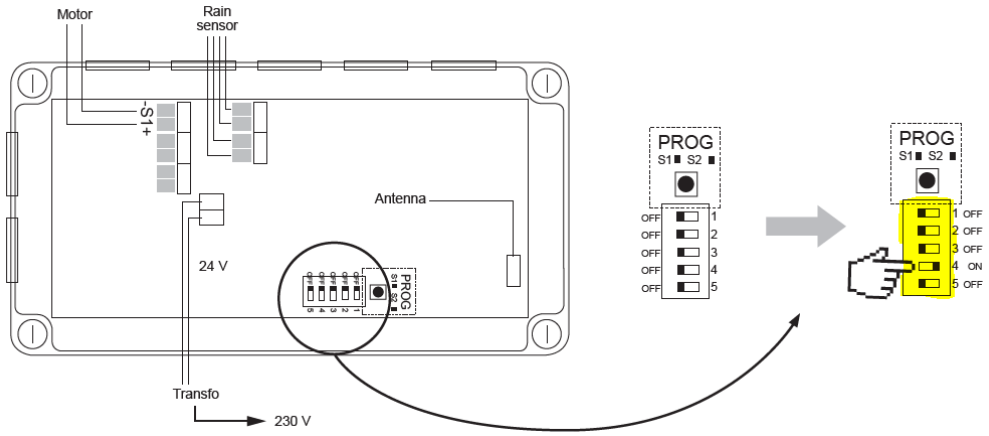

Temperatuur sensor

Externe temperatuur sensor (G6021127) werkt niet met io

io oplossing

Somfy Thermis Wirefree io temperatuur sensor

Werkt enkel met Tahoma (via scenario)

Bediening van de verwarming met io

- Met optionele io heating ontvanger
- Bedienen verwarming via io is enkel AAN / UIT

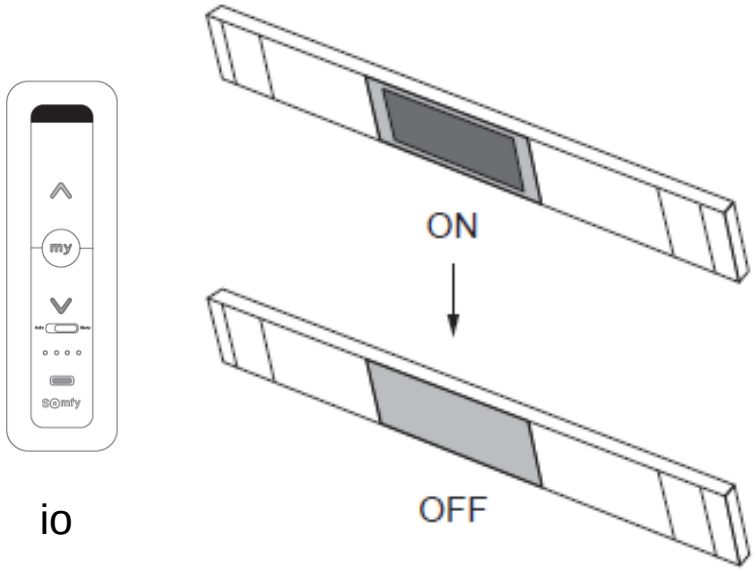

io

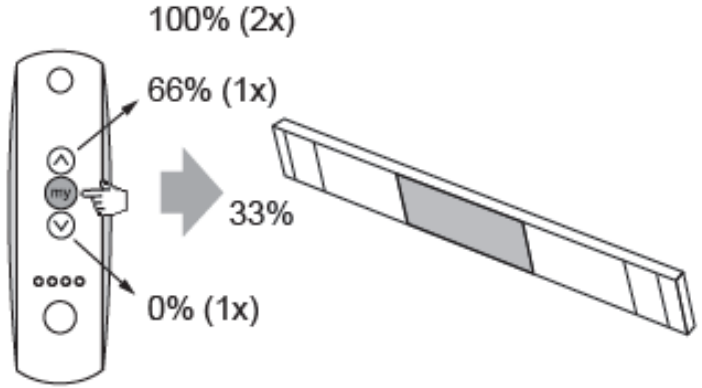

RTS

Installatie handleidingen io

Camargue®

+

Basishandleiding (incl. RTS)
+
extra io handleiding

Algarve®

+

Basishandleiding (incl. RTS)
+
extra io handleiding

Lapure®

Basishandleiding (incl. RTS & io)

Bewegingsmelder
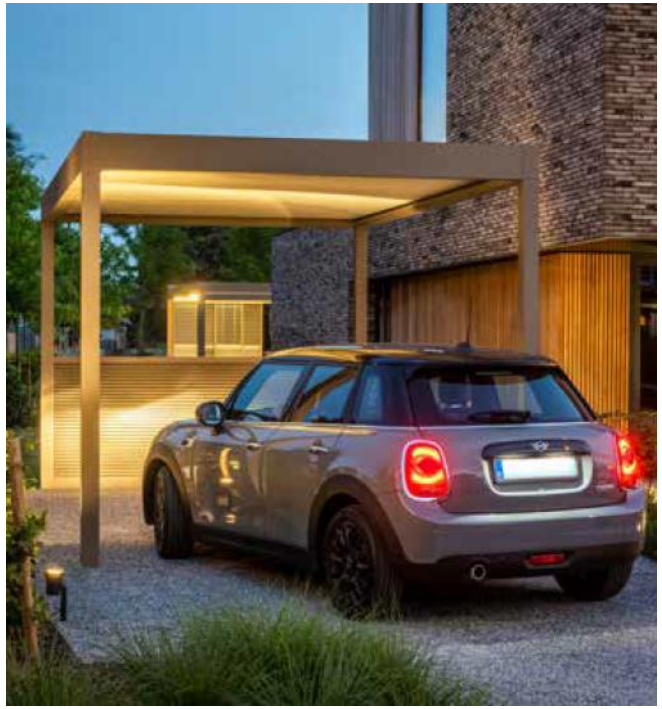
- Algarve Canvas Carport
- Somfy motion Detector
- Combinatie mogelijk met Tahoma